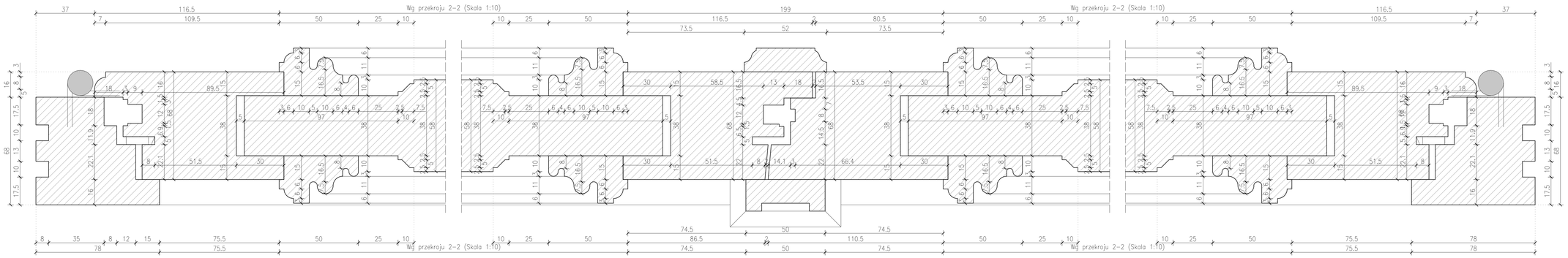

PRZEKRÓJ 2-2 (Skala 1:1)

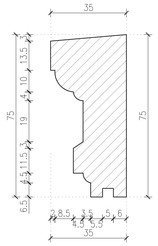

ŚLEMIĘ (Skala 1:1)

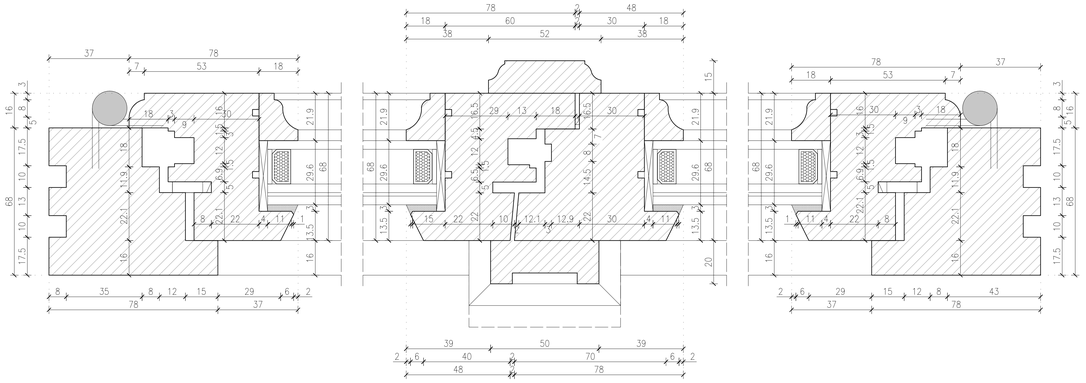

PRZEKRÓJ 1-1 (Skala 1:1)

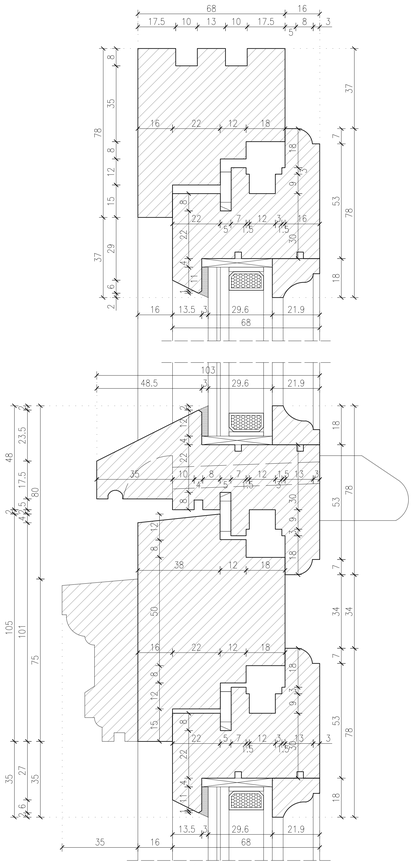

PRZEKRÓJ 3-3 (Skala 1:1)

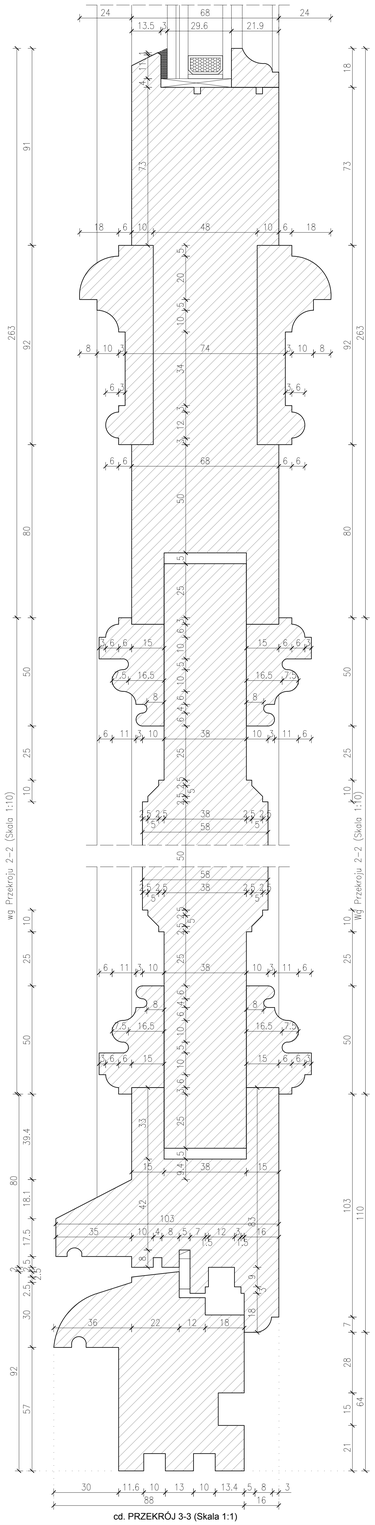

cd. PRZEKRÓJ 3-3 (Skala 1:1)

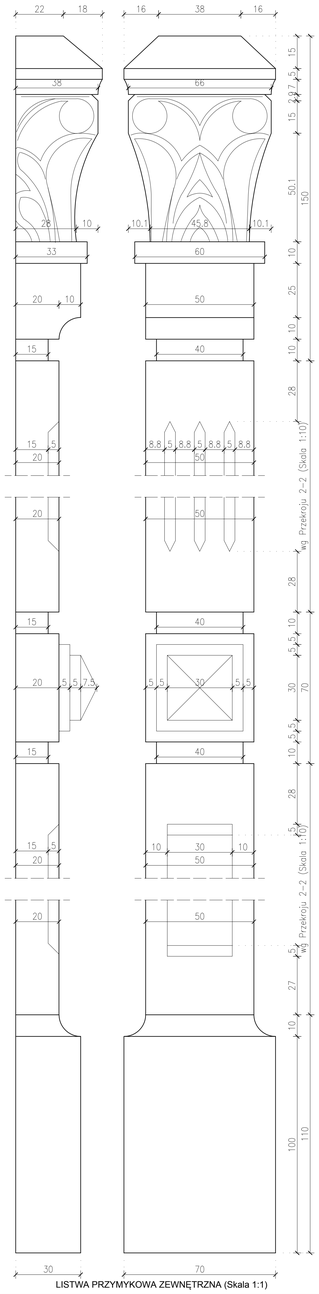

LISTWA PRZYMYKOWA ZEWNĘTRZNA (Skala 1:1)

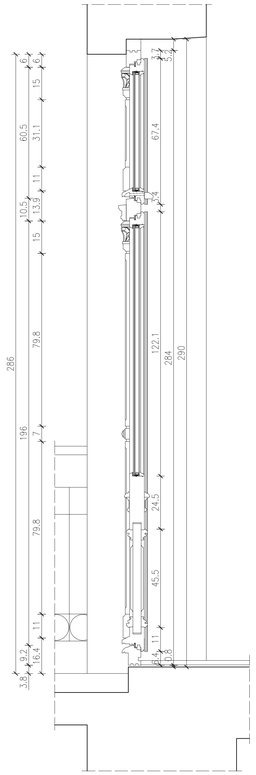

Przekrój 3-3 (Skala 1:10)

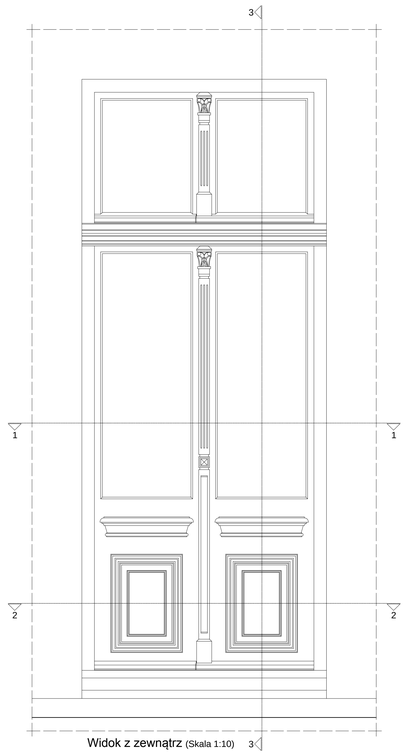

Widok z zewnątrz (Skala 1:10)

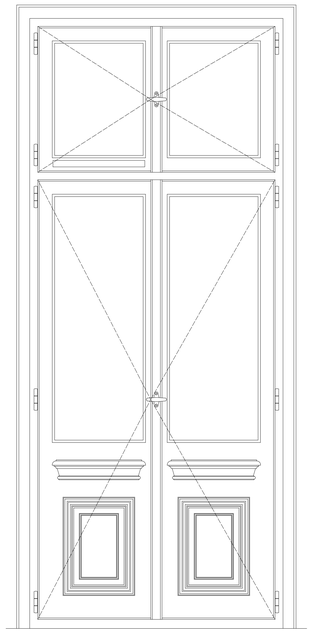

Widok wewnątrz (Skala 1:10)

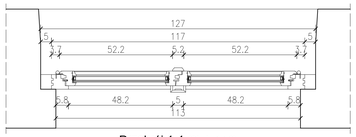

Przekrój 1-1 (Skala 1:10)

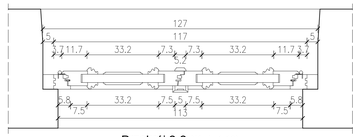

Przekrój 2-2 (Skala 1:10)

Parametry wykonania:

- Profile ościeznicy i skrzydła z drewna klejonego warstwowo gr. 68mm;
- Szklenie - szyba zespolona jednokomorowa 44.4/16/4 ESG;
- Izolacyjność termiczna okna - 1.1W/(m²K);
- Nawiewnik okienny zlokalizowany w dolnej części górnego skrzydła - typ wg branży sanitarnej;
- Okucia rozwierno-uchylne - typowe aluminiowe lub ze stali nierdzewnej;
- Klamka - modykowa stylizowana;
- Kolorystyka - zgodnie z istniejącymi, do ustalenia komisyjnego w trakcie prowadzenia prac;

Ilość okien balkonowych wg Rys. EZ_Z-1.

Uwaga:
Każdy otwór należy zmierzyć indywidualnie, a nowe okno dostować do niego pod względem rozmiaru;

INWESTOR	GMINA MIASTO PŁOCK Pl. Stary Rynek 1, 09-400 Płock
ZESPÓŁ PROJEKTOWY	**WAW** BIURO PROJEKTOWANIA I REALIZACJI ARCHITEKTURY UL. CYGANKA 7 87-800 WŁOCŁAWEK e-mail: wlodzimierzdaniewski@wp.pl
PROJEKTANT	mgr inż. arch. WŁODZIMIERZ WITWICKI KPOA nr AP-0021 nr upr.: WBPP NN-8398-5/278 Wk w specjalności architektonicznej
SPRAWDZAJĄCY	mgr inż. arch. BARTŁOMIEJ BAŃBIŃSKI KPOA nr AP-0212 nr upr.: WBPK IA 18/2005 w specjalności architektonicznej
OPRACOWANIE	tech. bud. PIOTR BIRCMIŃSKI	
OPRACOWANIE	inż. JOANNA BONOWICZ	
OPRACOWANIE	mgr inż. arch. JAROSŁAW UMIŃSKI	
OBIEKT	REMONT, PRZEBUDOWA, NADBUDOWA I ROZBUDOWA BUDYNKU URZĘDU STANU CYWILNEGO 09-402 PŁOCK, UL. KOLEGIALNA 9 DZ. NR: 772, 773/1, 773/5	
STADIUM	PROJEKT WYKONAWCZY	
BRANŻA	ARCHITEKTURA	
TYTUŁ RYSUNKU	DETAL OKNA BALKONOWEGO - TYP OB3N	
DATA WYDANIA	30.10.2019	
NR RYSUNKU	E2_DOB-3	SKALA 1:10/1 :1
NR STRONY		

PRZEDMIOTOWY DOKUMENT STANOWI WŁASNOŚĆ AUTORA PROJEKTU. JEST PRZEDMIOTEM PRAWA AUTORSKIEGO I OBROWNOŚCI JEST AUTOREM PRAWNIE OSOBISTYM I AUTOREM MAJĄTKOWYM PRAWA AUTORSKIEGO ZGODNIE Z USTAWĄ OD PRAWIE AUTORSKIM I PRAWACH POKREWNYCH (DZ.U.2006 NR 90 POZ.631) ORAZ DYREKTYWĄ UNII EUROPEJSKIEJ 2001/29/WE O HARMONIZACJI NIEKTÓRYCH ASPEKTÓW PRAWA AUTORSKIEGO I PRAWPOKREWNYCH W SPOŁECZEŃSTWIE INFORMACYJNYM (Dz.U.UE.L.2001.167.10)